Артикул	Описание	Отделка
AURA C (к спайдеру типа C)	Спайдер двухпозиционный 180 град.	SSS

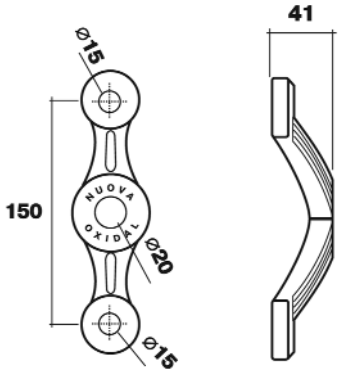

Серия VEGA

Расстояние между точками крепления стекла у данной серии спайдеров составляет 220 мм, что позволяет создавать вентилируемые фасады и устанавливать массивные крупногабаритные стекла или стеклопакеты.

Артикул	Описание	Отделка
VEGA	Спайдер четырехпозиционный	SSS

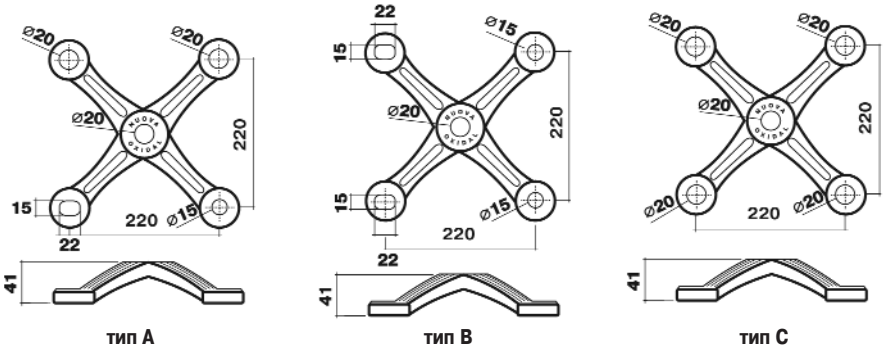

Артикул	Описание	Отделка
VEGA 1	Спайдер однопозиционный	SSS

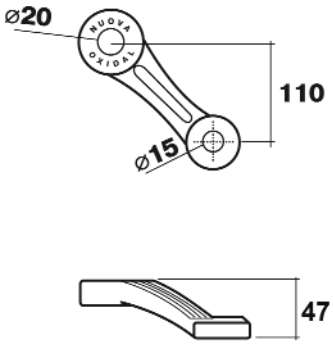

Артикул	Описание	Отделка
VEGA 2	Спайдер двухпозиционный	SSS

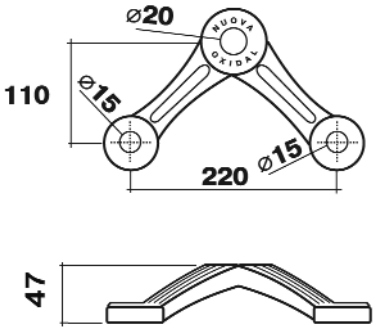

СИСТЕМЫ СПАЙДЕРНОГО ОСТЕКЛЕНИЯ VETRA SYSTEM (ИТАЛИЯ)

Артикул	Описание	Отделка
VEGA 3	Спайдер трехпозиционный	SSS

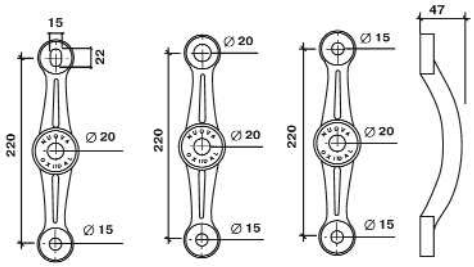

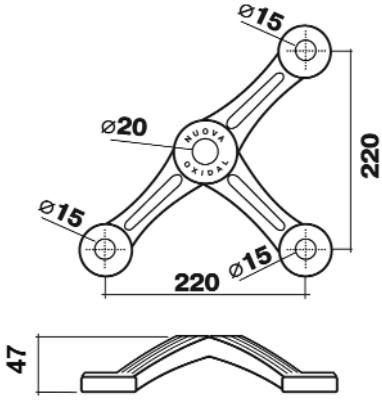

Артикул	Описание	Отделка
VELA 1	Спайдер однопозиционный	SSS

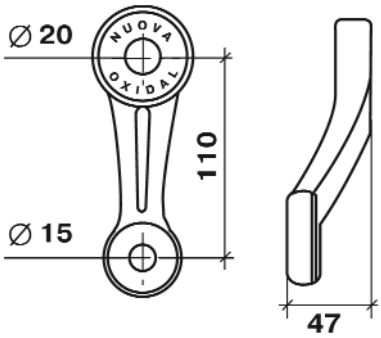

Артикул	Описание	Отделка
VELA A (к спайдеру типа A)	Спайдер двухпозиционный 180 град.	SSS

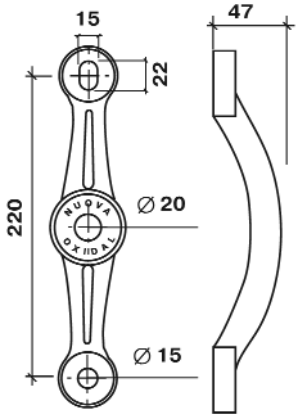

Артикул	Описание	Отделка
VELA B (к спайдеру типа B)	Спайдер двухпозиционный 180 град.	SSS

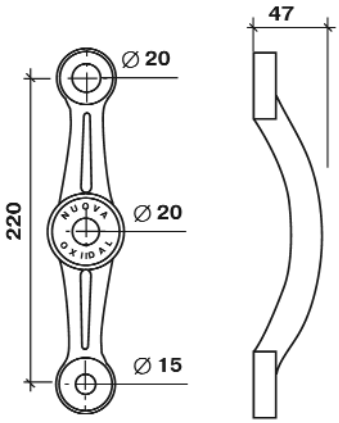

VELA C (к спайдеру типа C)

Артикул	Описание	Отделка
VELA C (к спайдеру типа C)	Спайдер двухпозиционный 180 град.	SSS

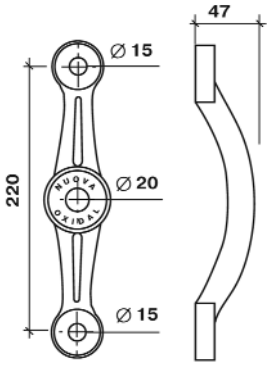

Крепления ERA

Серия шарнирных крепления стекла выпускаемая компанией Nuova Oxidal называется ERA и включает в себя разнообразные крепления для фиксации различных видов стекол и стеклопакетов. Все крепления условно можно разделить на две основные группы: конические, устанавливаемые в потай и поэтому находящиеся в одной плоскости со стеклом (данный тип креплений более предпочтителен при вертикальном остеклении фасадов, где основной нагрузкой является собственный вес стекла) и цилиндрические крепления, которые являются более предпочтительными при остеклении крыш и козырьков из-за большей площади передачи усилия и соответственно меньшей концентрации напряжения. При необходимости можно увеличить диаметр зажимных шайб с 40 мм до 60 мм, что обычно и делают при остеклении крыш для сопротивления снеговой нагрузке.

ERA A

Артикул	Описание	Отделка
ERA A	Крепеж для монолита (потайной) толщ. 29 мм	

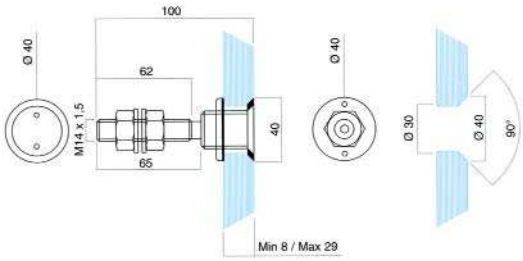

ERA B

Артикул	Описание	Отделка
ERA B	Крепеж для триплекса (потайной) max 29 мм.	

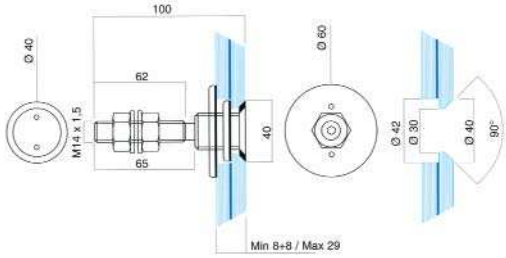

ERA C-J

Артикул	Описание	Отделка
ERA C-J	Крепеж для стеклопакета min 29 max 42	
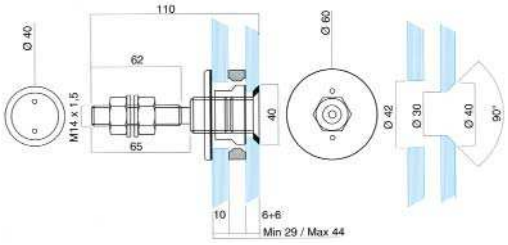
ERA C - расстояние между стеклами 12 мм
ERA J - расстояние между стеклами 15 мм